Serrure de rideau d armoire à loquet à cylindre 6195 - Prestige 2000 pour cylindre interchangeable Z23 Ø18

LEHMANN

p. 2-153

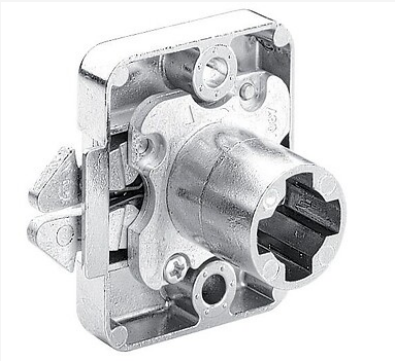

Caractéristiques produits

Offre	**Stockée par Legallais**
Unité de vente	**(1 pièce)**

Caractéristiques techniques

Code
515886

Descriptif

Pour cylindres interchangeables Z 23 pour plaque de fermeture type 6195 fermant à gauche et à droite.
À encastrer.
Finition : nickelé.

Gamme

Finition nickelée.

Conditions de livraison

Livré sans cylindre, avec rosette.

Documentation

9 documentation(s) disponible sur notre site internet.