# Rail de guidage mural pour ferrure de volet coulissant Frontslide 60A - en acier - long. 6000 mm - anodisé argent

p. 1-495

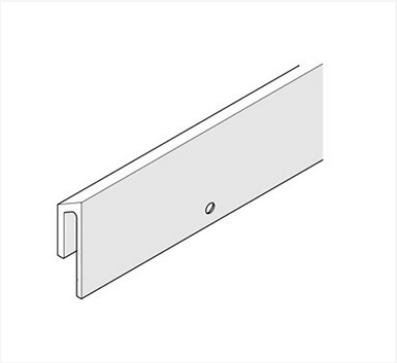

## Caractéristiques produits

| | |
|---|---|
| Longueur (m) | **6** |
| Unité de vente | **(1 pièce)** |

## Caractéristiques techniques

| Code |
|---|
| 658493 |

## Descriptif

### Gamme

Pour volets coulissants bois, métal, métal léger, poids maximum par volet de 60 kg, hauteur max.
: 3200 mm, largeur mini.
: 400 mm, épaisseur de 28 à 45 mm.
Résistants à la corrosion catégorie 4 selon la norme EN1670 (très haute résistance).

## Documentation

**1** documentation(s) disponible sur notre site internet.