Lames de rechange 22 mm pour cutter à poignée

TAJIMA

p. 7-218

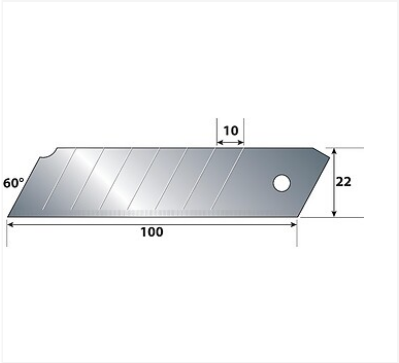

Caractéristiques produits

Conditionnement	**10**
Largeur (mm)	**22**
Unité de vente	**(1 boîte)**

Caractéristiques techniques

Code
654081

Descriptif

Lame renforcée.
Épaisseur : 0,65mm.
Trait de casse de la lame: 1 mm.
Recommandé pour les matières acryliques, isolations, cloisons sèches ou contreplaqué.

Documentation

1 documentation(s) disponible sur notre site internet.