Vantail de 26 kg - Clipo 26 - Rail de guidage

p. 2-346

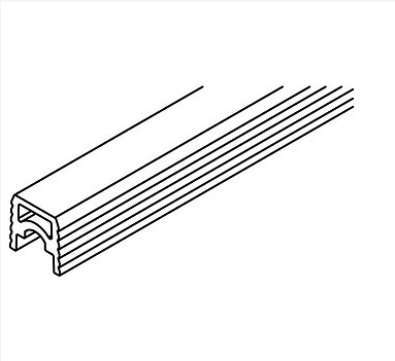

Hawa Clipo

Caractéristiques produits

Gamme	**Clipo 26**
Référence fournisseur	**053.3074.250**
Longueur (m)	**2.50**
Matière	**Plastique**
Offre	**Stockée par Legallais**
Finition	**Gris**
Unité de vente	**(1 pièce)**

Caractéristiques techniques

Code
583542

Descriptif

À encastrer sous porte.
Non perforé.
Fixation par collage.
En aluminium.
En plastique gris.

Documentation

3 documentation(s) disponible sur notre site internet.