Système d'étanchéité et d'encollage pour panneaux Quare

Quare
DESIGN & SOLUTIONS

p. 3-103

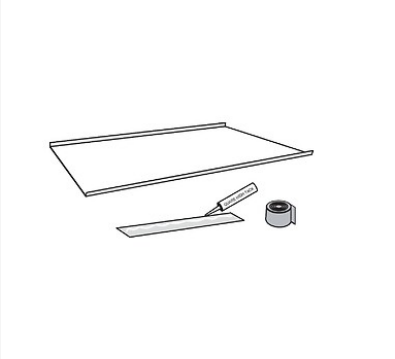

Caractéristiques techniques

Code	

Descriptif

Comprend :
-Bande d'étanchéité de 8 m,
-3 cartouches de polymère MS High tack,
-1 cartouche de silicone pour jointures,
-13 m ruban adhésif.