# Système d'étanchéité et d'encollage pour receveurs Quare

Quare
DESIGN & SOLUTIONS

p. 3-103

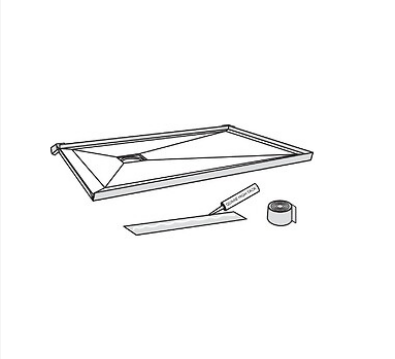

## Caractéristiques techniques

| | |
|---|---|
| **Code** | |

## Descriptif

Comprend :
-Bande d'étanchéité de 8 m + 2 angles,
-3 cartouches de polymère MS High tack,
-2 cartouches silicone pour jointures et joints de dilatation,
-13 m de ruban adhésif.