Came 4929-01 pour serrure Ronis 4900-01

RONIS
www.ronis.fr

p. 2-167

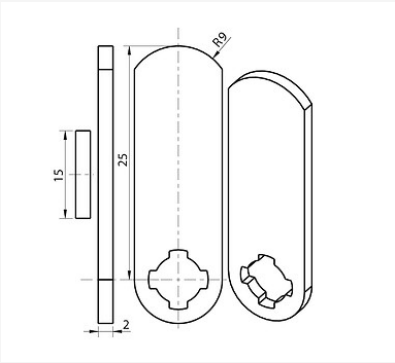

Caractéristiques produits

Longueur (A definir)	**0**
Unité de vente	**(1 pièce)**

Caractéristiques techniques

Code
500872

Descriptif

Pour serrure Ronis 4900-01.
Longueur : 25 mm.
Épaisseur : 2 mm.

Documentation

1 documentation(s) disponible sur notre site internet.