Kits supports et bouchons 7319 pour tubes 7401 poignées porte battante - type Diva

LA CROISÉE DS
Depuis 1950
Intégrateur de solutions pour menuiseries

p. 1-382

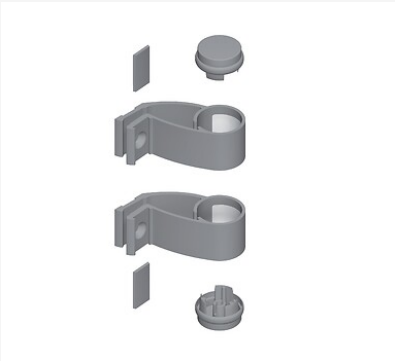

Image not found or type unknown

Caractéristiques produits

Unité de vente	**(1 pièce)**

Caractéristiques techniques

Code	Finition
384231	Blanc RAL 9010
384224	Gris RAL 9006
384238	Noir RAL 9005
384217	Aluminium brut

Descriptif

Composition :2 supports en aluminium pour barreau Ø 40 mm.
2 bouchons en aluminium.
2 cache-vis.

Gamme

Poignée barreau en profilé aluminium.
Prévoir un support intermédiaire à partir de 2000 mm.

Conditions de livraison

Livrées sans fixation.

Documentation

1 documentation(s) disponible sur notre site internet.

Produits complémentaires

Fixations pour poignées Diva X, XI et XII de porte battante

Barreau aluminium à assembler 7303 Ø 40 x 3000 mm

Serrure à larder 3 points à tétière filante - Pênes dormants et rouleau 6374

Ferme-porte complet bras à glissière TS 3000 V