Sachet d'accessoires pour guidage haut

FERCO

p. 1-447

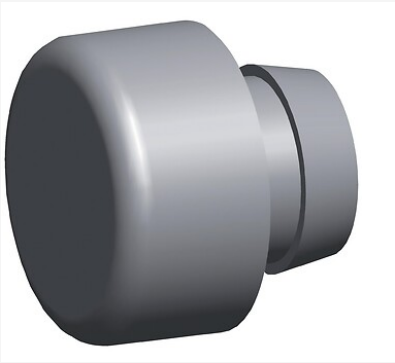

Caractéristiques produits

Unité de vente	**(1 kit)**

Caractéristiques techniques

Code	Type
289584	Pour rail de roulement hauteur 15 mm
289577	Pour rail de roulement hauteur 5 mm

Documentation

5 documentation(s) disponible sur notre site internet.

Descriptif

Gamme

Pour vantail de 150 kg maximum.
Jeu entre vantaux 10 mm.
Déterminer le schéma du chassis, A, C, D ou G.
Accessoires par vantail coulissant : .
1 boîte de sabots K 16493.
1 poignée K 13265.
1 crémone selon hauteur vantail 6-30019.
1 sachet d'accessoires selon schéma A, C, D ou G.
1 tringle de liaison.
1 guide n°1 et n°2.
1 pont d'étanchéité.
1 platine d'étanchéité.
Seuils et profils : .
1 rail de roulement P 432 ou 1 seuil tubulaire de roulement P 1045 avec sa jonction K 11678.
1 profil de guidage haut P 739.
1 profil complémentaire P 1070 (pour schéma A).
Pour 2 vantaux coulissants, ajouter 1 rail de roulement P 774.
Joints : .
3 types?: P 742, P 743, P 880.
Options : .
1 verrouilleur central K 11864.
1 butoir 90 K 12024.
1 sachet entrebâillement K 11929.
1 sachet de goujons K 10563.