1 LA MARQUE legallais	NOTICE	LAMPE FRONTALE LED	152 028 POWEL

Lire les instructions avant utilisation de la lampe frontale LED Powel :
Garder ces instructions pour une utilisation ultérieure.

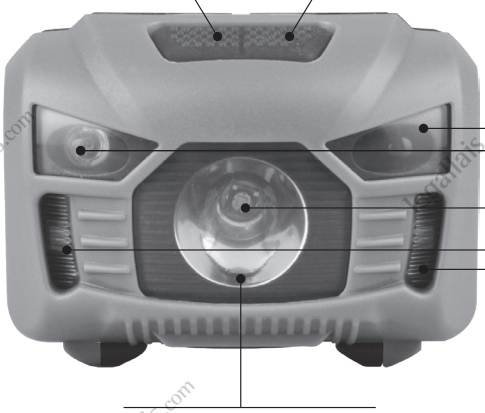

Dimensions : 60x40x35 mm.
Poids : 74 g.

Spécifications Techniques :

- Matériau : ABS
- Poids : 74 g
- Dimensions : 60x40x35mm
- Durée de fonctionnement : 4 à 20 h
- Durée de charge : 2.5h
- Batterie : intégrée Li-polymère (3.5V/1200mAh)
- Adaptateur secteur 230V/USB 1A

Caractéristiques :

- Rechargeable USB
- Durable et léger
- Interrupteur ou fonction de détection de mouvement PIR
- Réglable jusqu'à 60 degrés
- 5 paramètres d'éclairage : 100 % 50%, flash, lumière rouge, flash rouge
- 6500 K lumière blanche froide

Précautions :

- Ne pas utiliser la lampe dans un environnement proche de matériaux et de gaz inflammables.
- Tenir hors de la portée des enfants.
- Ne pas diriger la lampe vers vos yeux.

Entièrement recyclable

AC1507A - 30/06/2020

Instruction de chargement :

- La lampe frontale est entièrement rechargeable avec un cordon USB (fourni).
- En charge pendant 2.5 h la lampe frontale fonctionne 20 h environ.
- Les batteries sont chargées à 80-90% afin qu'elles puissent être utilisées immédiatement, mais il est recommandé de charger complètement la batterie avant la première utilisation.
- Charger la batterie avant qu'elle ne soit complètement déchargée.
- Une fois la batterie chargée, assurez-vous de déconnecter le chargeur USB.
- Garder la batterie à l'écart des températures extrêmes en particulier de la chaleur.
- Ne pas ouvrir le compartiment de la batterie.

Mode de fonctionnement

Lumière blanche	Pleine puissance	1ère pression (autonomie 4h environ)
	Mode éco	2ème pression (autonomie 10h environ)
	Mode Flash	3ème pression (autonomie 20h environ)
	Arrêt	4ème pression
Lumière rouge	Éclairage rouge	1ère pression (autonomie 40h environ)
	Mode Flash rouge	2ème pression (autonomie 80h environ)
Maintenir le bouton marche / arrêt appuyé 3 secondes	Arrêt	3ème pression.

Pour de plus amples informations,
se reporter à la fiche technique sur

www.legallais.eu/doc/152 028

www.legallais.com

LEGALLAIS, 7 rue d'Atalante, CITIS, 14200 HÉROUVILLE-SAINT-CLAIR

AC1507A - 30/06/2020