VitrA

Montaj Kılavuzu • Installation • Montage

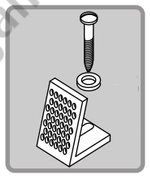

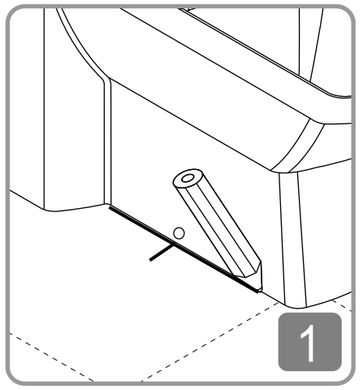

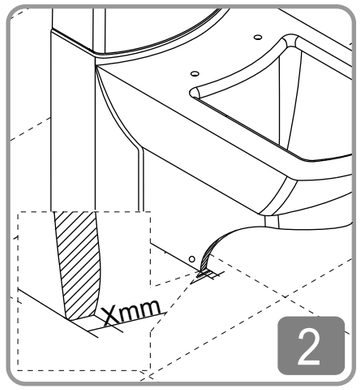

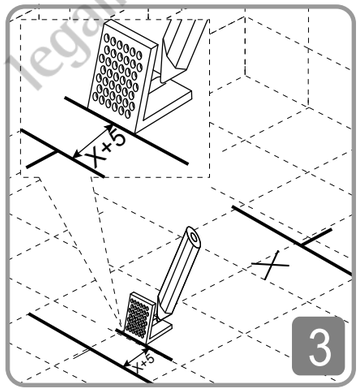

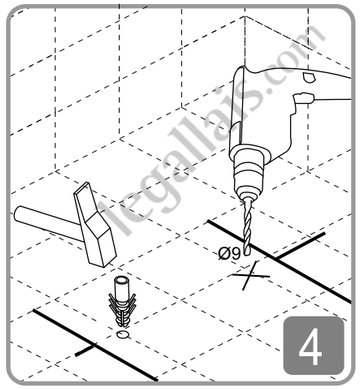

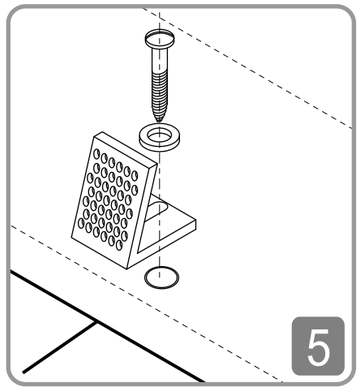

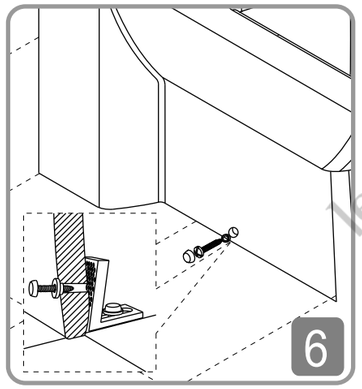

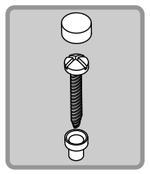

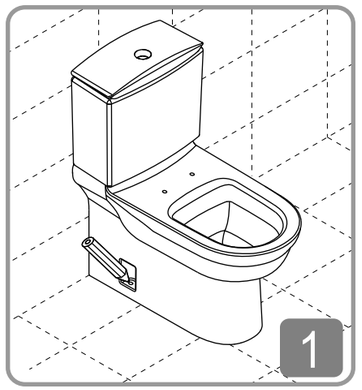

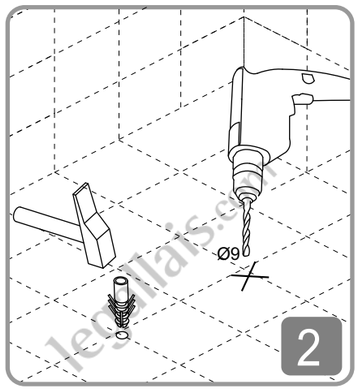

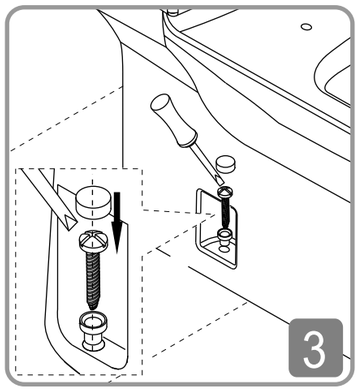

VitrA

Montaj Kılavuzu • Installation • Montage WC

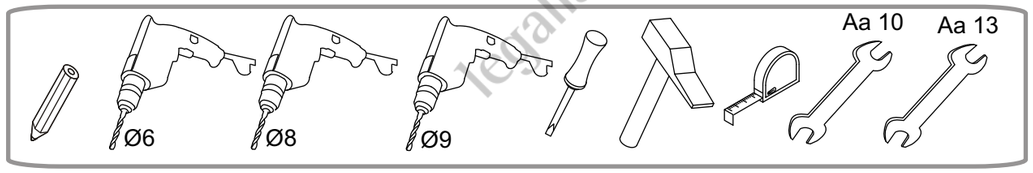

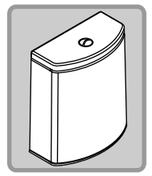

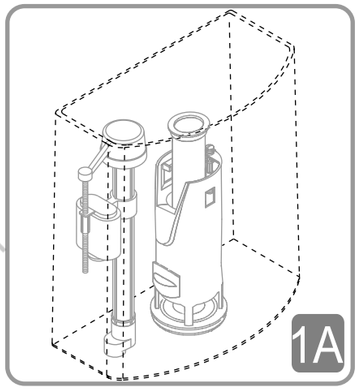

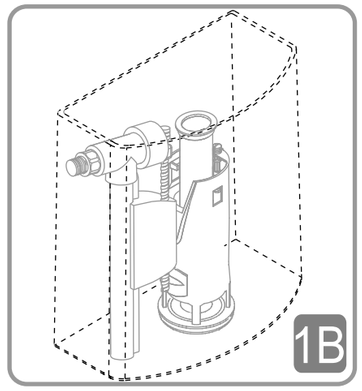

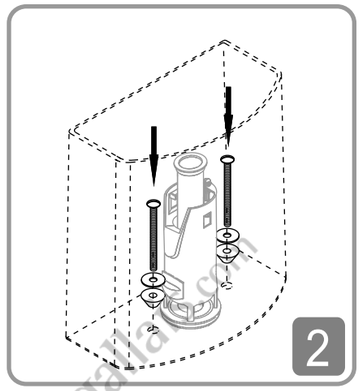

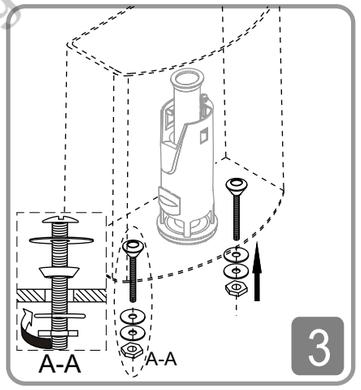

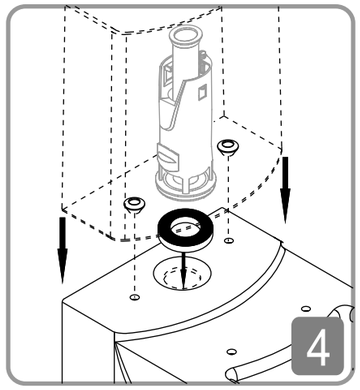

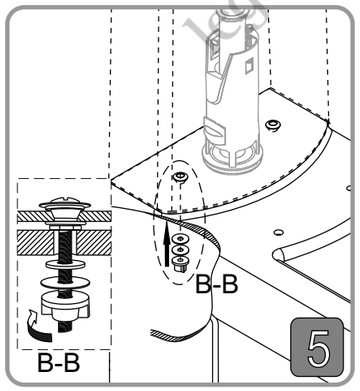

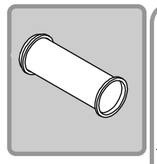

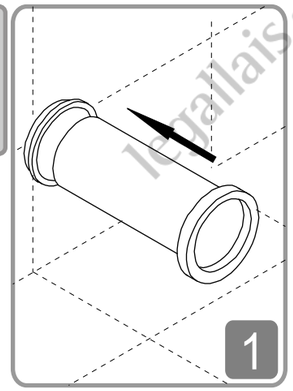

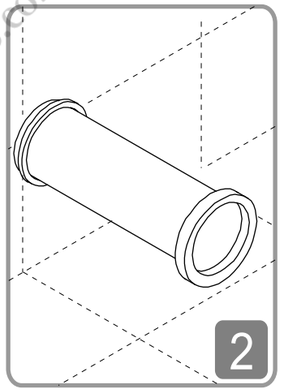

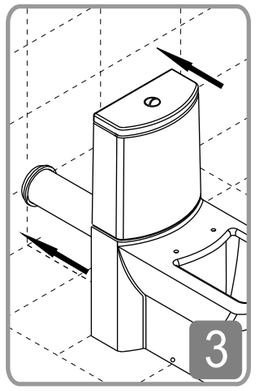

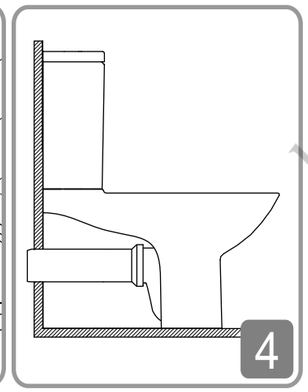

legallais.com

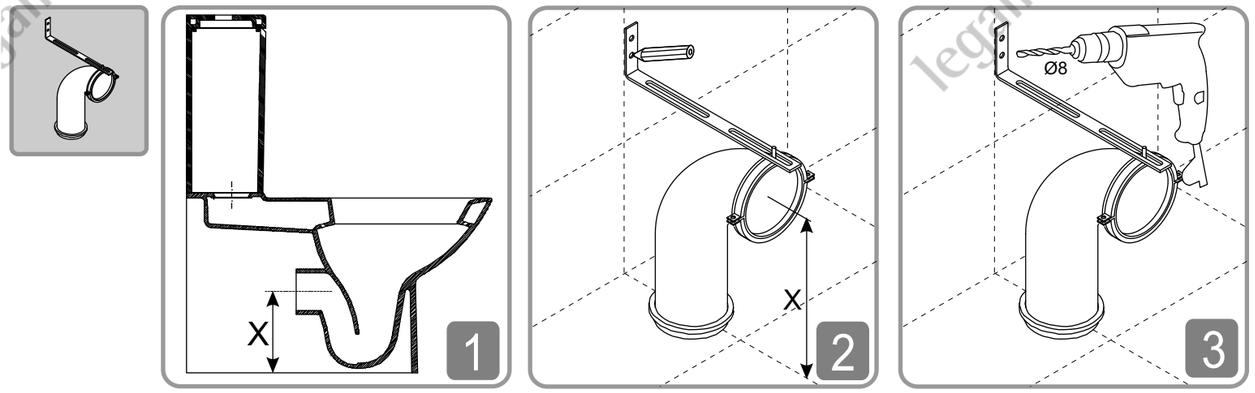
X
1
X
2
Ø8
3

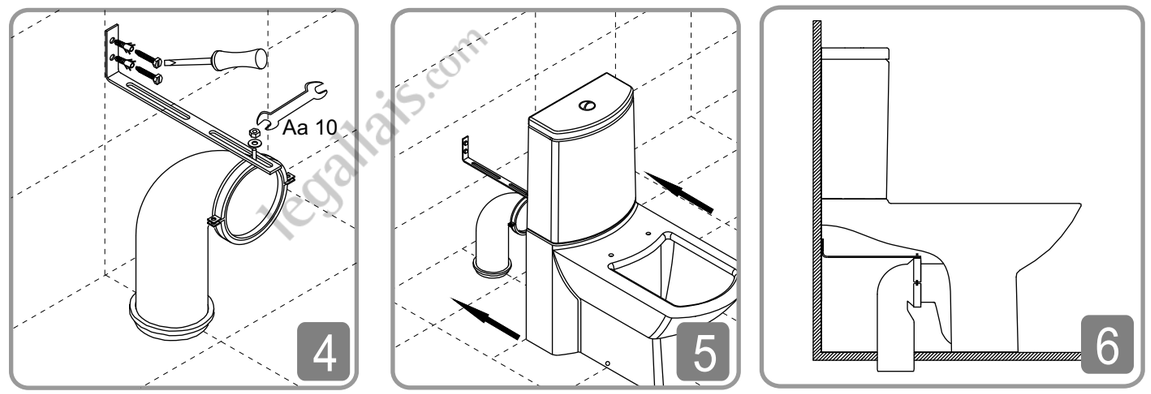
Aa 10
4
5
6

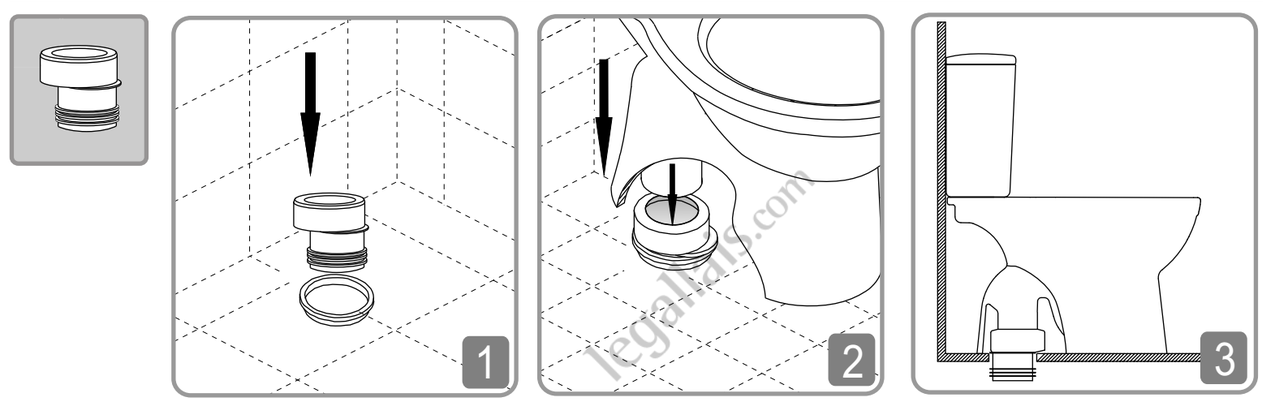
1
2
3

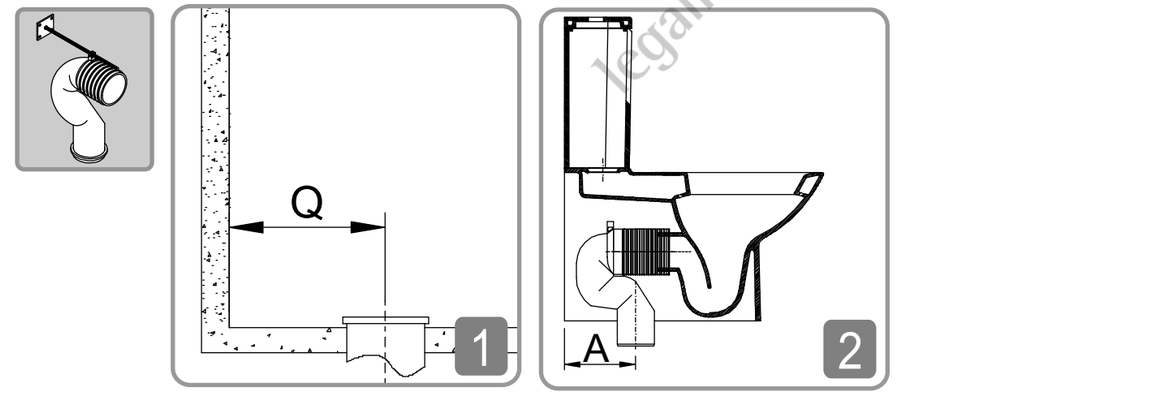
Q
1
A
2

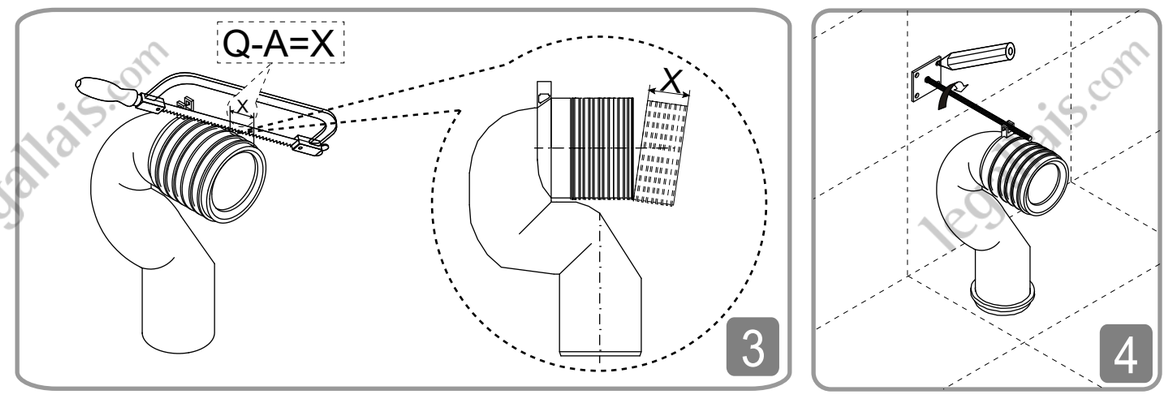
Q-A=X
X
X
3
4

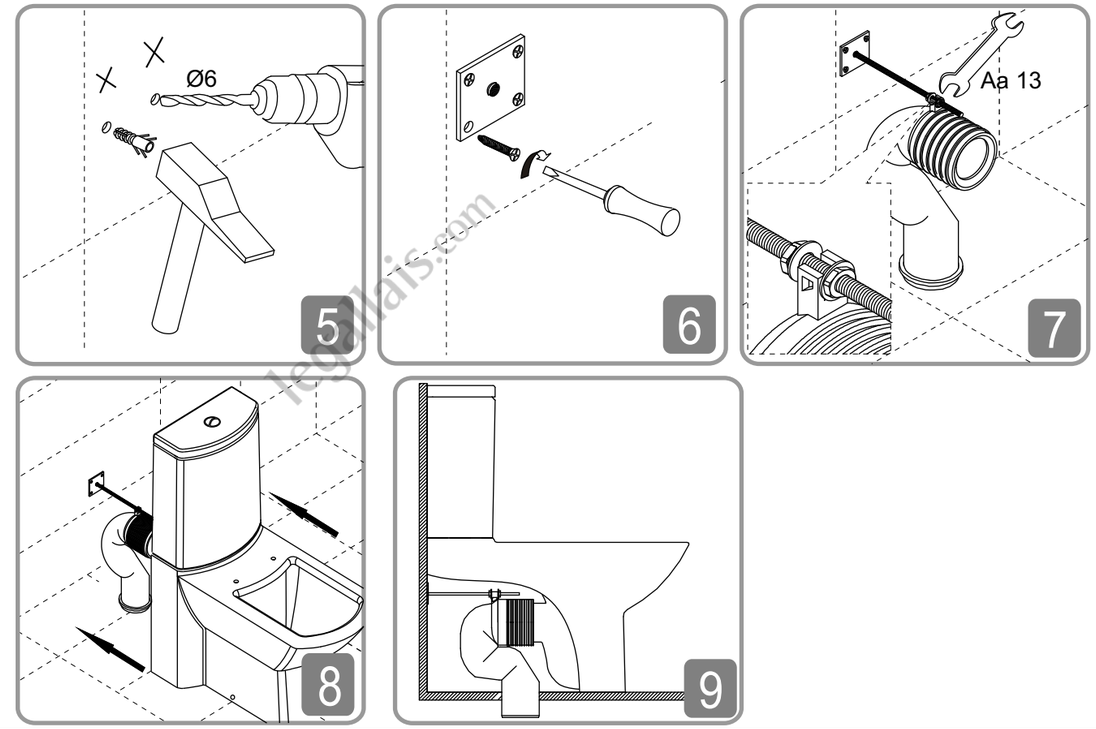
X
X
Ø6
5
6
Aa 13
7
8
9