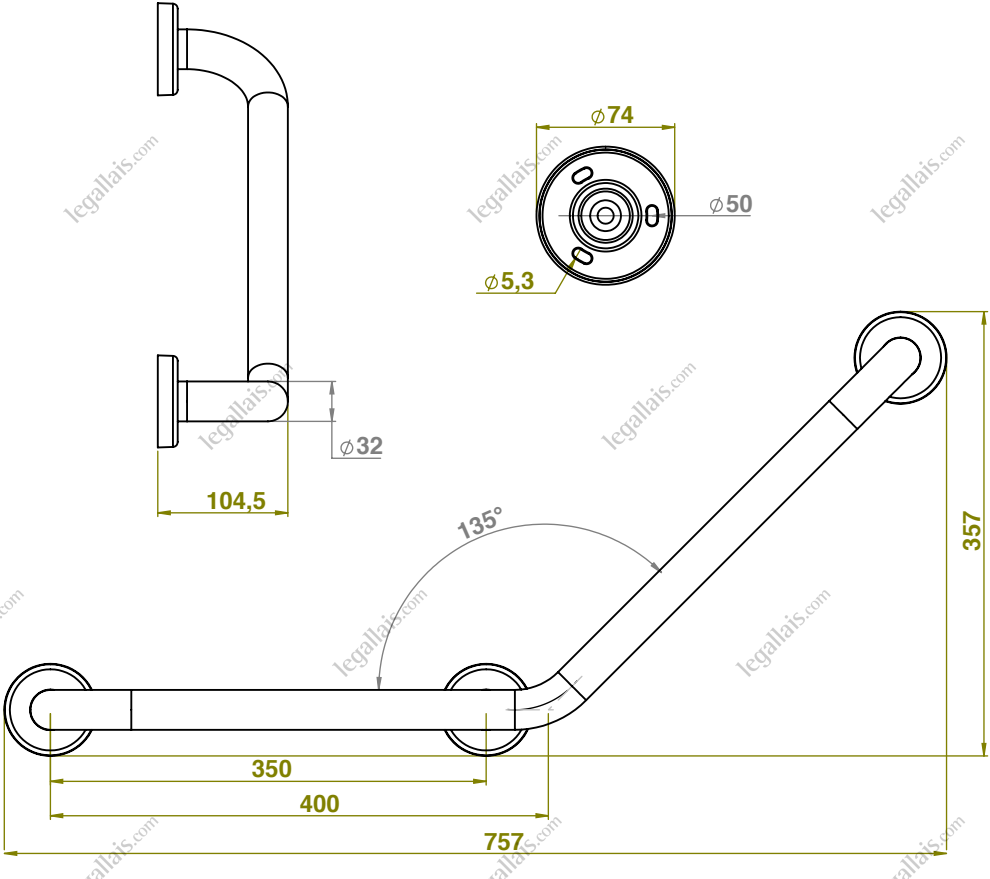

legallais.com